Перв. примен.

ЛИМЦ.60148.11.000.000-01

Справ. №

ЛИМЦ.60148.11.000.014

√ Ra 12,5 (√)

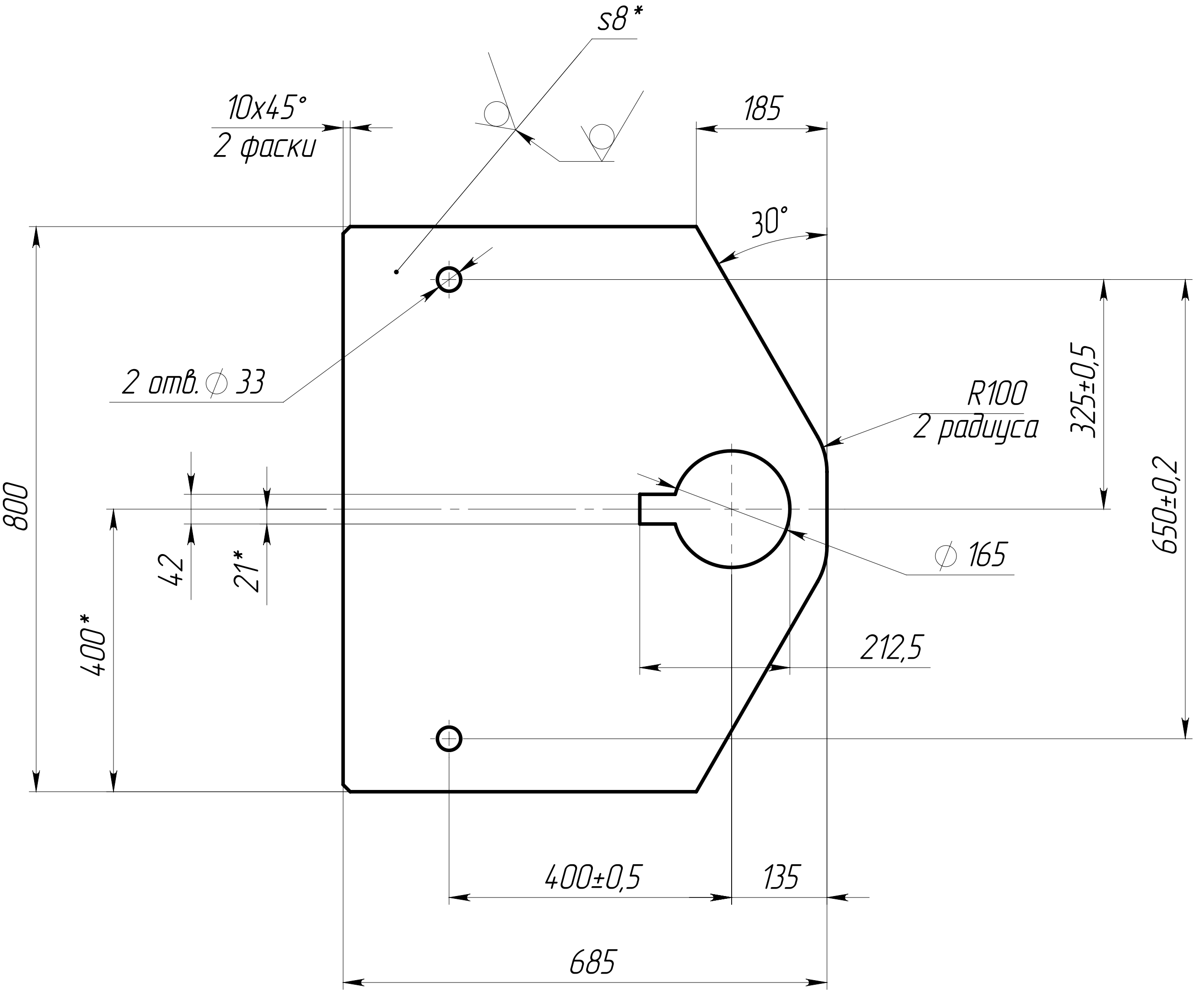
s8*
10x45°
2 фаски
185
30°
2 отв. ∅ 33
R100
2 радиуса
325±0,5
650±0,2
800
42
21*
400*
∅ 165
212,5
400±0,5
135
685

1. *ŭǪǱȞǯÅè ǯǵȉ ǻṅÅǪǪÑǴ.
2. Общие допуски по ГОСТ 30893.1: H14, ±IT14/2.
3. Покрытие: грунтовка "НОВАКС" 02227 Цинк (NOVAX Primer 02227 Zn), 60 мкм; грунтовка "НОВАКС" 02284 ВС (NOVAX Primer 02284 HS), 180 мкм (1–2 слоя); эмаль "НОВАКС" 13524 ВС (NOVAX Topcoat 13524 HS), 80 мкм. Цвет серый, RAL 7035. Кроме отверстий.
4. ǖǪÅǴǲÅÑǪǪÆÊ ÑǪÑǱǷǪǟǯǷǱǯ ǟǯÅÆǯǰǪ.

Подп. и дата

Инв. № дубл.

Взам. инв. №

Подп. и дата

Инв. № подл.

Изм.	Лист	№ докум.	Подп.	Дата	ЛИМЦ.60148.11.000.014
Разраб.		Быков		6.10.25	Лист
Пров.		Лаптев			Лит. / Масса 29.03 / Масштаб 1:10
Т. контр.					Лист / Листов 1
					Лист Б–ПН–8 ГОСТ 19903–2015 / Ст3сп5 ГОСТ 14637–2024
Н. контр.					АО "БТ"
Утв.		Соломатин			

Шифр:

Копировал

Формат А4